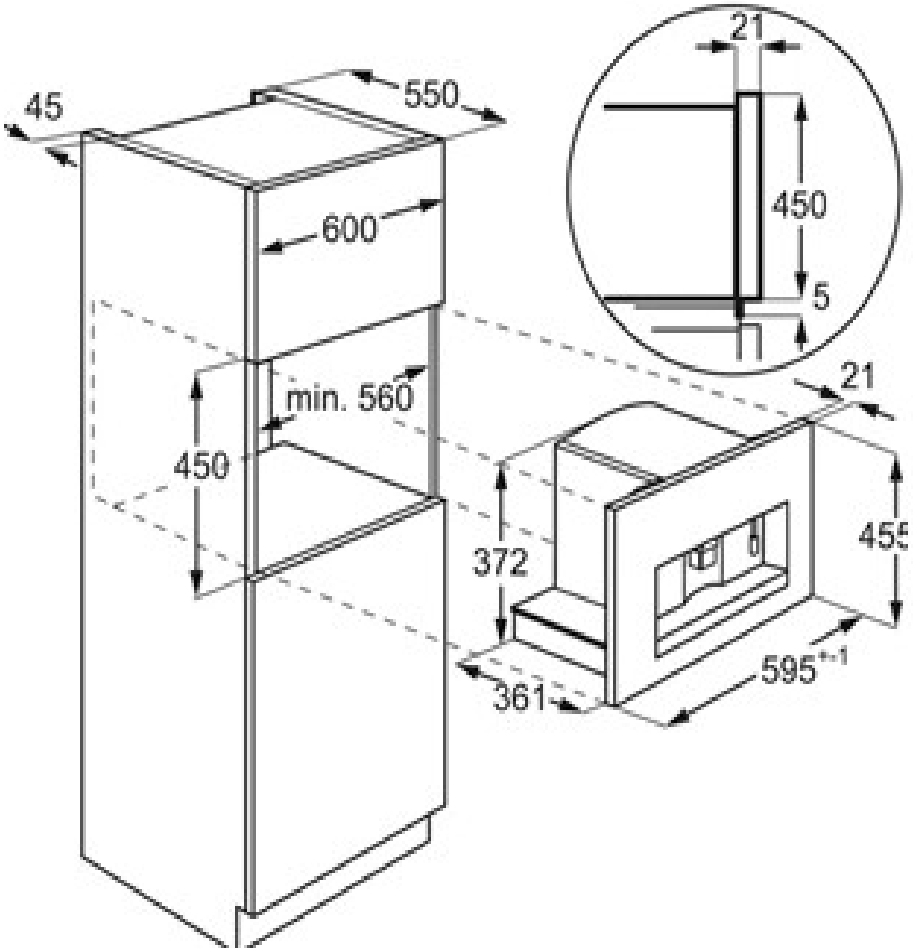
45
550
600
min. 560
450
21
450
5
21
372
455
361
595+1